CATALOGUE

LE RELEVAGE GAMME STAR

Maison individuelle - Petit Collectif & Collectif

OBIO ENVIRONNEMENT

www.obio-environnement.com

Techneau

Made in Europe

Choisir son poste en

sommaire

maison individuelle

de 01 à 10

STAR150
1 pompe sur pied 12

STAR700 & 710
1 pompe sur pied 14

STAR700 & 710
1 pompe sur pied d'assise 16

Maisons individuelles

petit collectif

de 11 à 49

STAR900
1 pompe sur pied d'assise
Dn65 20
2 pompes sur pieds d'assise
Dn50 22

Petit collectif

collectif

de 50 à 200

STAR1000
2 pompes sur pieds d'assise
Dn50 26
Dn65 28

STAR1200R regard de vannage intégré
2 pompes sur pieds d'assise
Dn50 30
Dn65 32

SRT10 2 pompes sur pieds d'assise
Dn50 34
Dn65 36
Dn50 avec regard de vannage 38
Dn65 avec regard de vannage 40

Collectif

Guide technique

Etude d'un poste de relevage : le formulaire 44
La Hauteur Manométrique Totale : fiches volet calcul 45

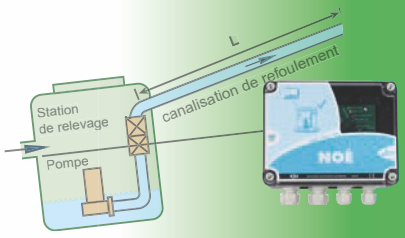

Les coffrets électriques commande et protection 46
Les principes d'installation gamme STAR et SRT 48
La mise en service d'un poste 54
Les opérations d'entretien 55
Les Normes et le marquage CE 56
Le formulaire de reprise des appareils 57

Guide technique

STAR1

2 pompes sur Dn50 pieds d'assise

régulation par Sonde Pézo

Conception

- Cuve en polyéthylène insensible aux effets de la corrosion. Fabrication avec renforts pour une meilleure résistance mécanique,
- Volume utile sous fil d'eau 800 L,
- Couvercle anti-dérapant verrouillable pour une pose sous espace vert en toute sécurité,
- Manchon d'entrée PVC femelle à joint pour tube PVC Ø 200 ext.
- Tube de sortie PVC pression à coller Ø 63 ext.
- Manchon de ventilation PVC femelle à joint Ø 100/117 avec bouchon pour tube PVC Ø 100 extérieur,
- 2 fourreaux passe-câbles TPC Ø 76/90,
- Sangles de maintien pour une installation aisée.

FEA Star1000, hauteur 2 m : standard 1200 mm

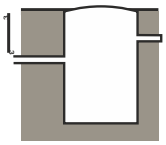

Sur demande de 800 à 1300 mm

FEA Star1000, hauteur 2 m 50 : standard 1700 mm

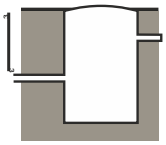

Sur demande de 1300 à 1700 mm

Equipement intérieur

- 2 pompes immergées,
- Système de pieds d'assise composite et barres de guidage composite (poste haut 2 m) ou acier inoxydable (poste haut 2,5 m) facilitant la mise en place des pompes,
- 2 canalisations de refoulement PVC Dn50,
- 2 vannes PVC à sphère et 2 clapets boule anti-retour Dn50 montés sur raccords union,
- 1 flotteur alarme (10 m)
- 1 sonde pézométrique installée sur chaîne avec contrepoids (10 m de câble)
- Support en polyéthylène pour recevoir le panier dégrilleur.

Textes, dimensions, photos et schémas non contractuels

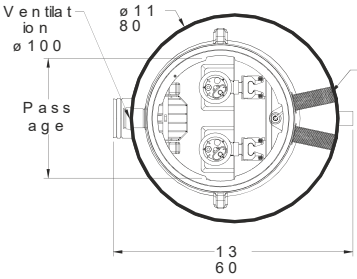

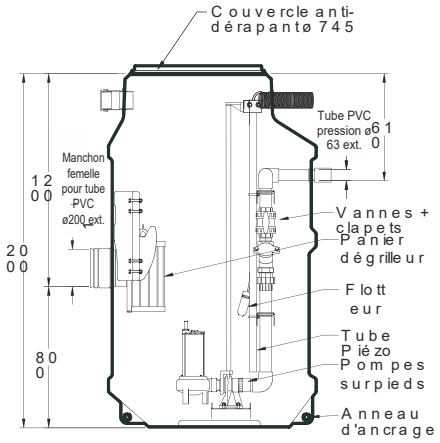

PUE20P2DN050T

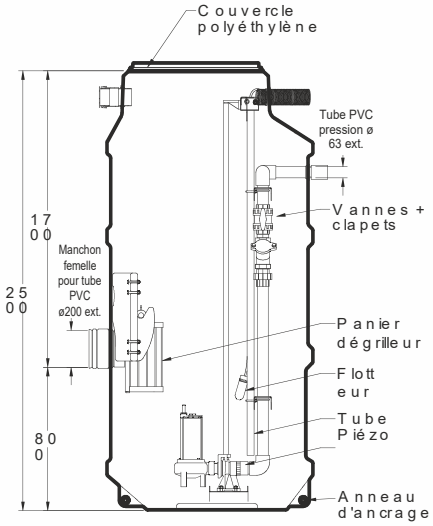

PUE25P2DN050T

Pour notre gamme STAR1000, la sélection de votre poste de relevage s'effectue en 3 étapes :

1 Choix de la cuve + 2 Choix de la pompe et de son pied d'assise + 3 Choix du coffret électrique

Référence de cuve	ø Entrée (en mm)	ø Sortie (en mm)	Poids (en kg)
PUE20P2DN050T	Pour tube PVC ø200 ext	Tube PVC pression ø63 ext	140
PUE25P2DN050T			179

Référence de pompe	N° courbe pompe	Référence pieds d'assise	Section de passage (en mm)	Intensité (en ampères)	Tension (en volts)	Puissance (en kW)	Référence coffret
PJS0590M	17	PT050	50	10,5	Mono 230 V	1,5	CSJ209
PJS0590T				4,1	Tri 400 V		CSJ204

Cobecf

> 50 à 100 usagers

STAR1000

Les pompes

Monophasées 230 V avec condensateur intégré au coffret ou Triphasées 400 V.

Construction : corps de pompe et roue Vortex en fonte, enveloppe moteur inox.

Protection : IP68 classe d'isolation F.

Température des liquides : maxi +50°C,

Utilisation : eaux chargées

section de passage 50 mm.

Refoulement : 2".

Equipée d'un câble de 10 m avec 2 fils pour sonde thermique.

Poids : 18,2 kg.

PJS0590M ou T SEMISOM 590 M ou T

Sélection du modèle

en fonction du débit et de la Hauteur Manométrique Totale. Si vous ne les connaissez pas, reportez-vous à la page 45 pour les calculer.

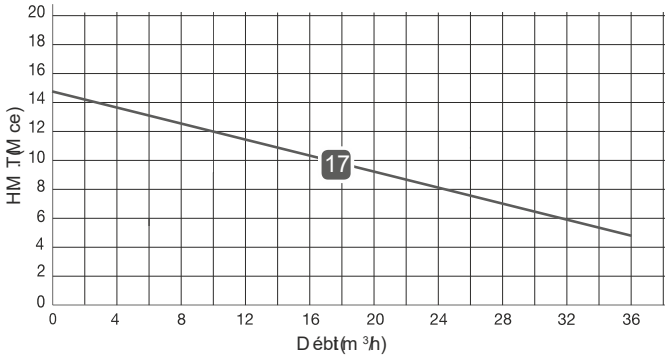

Le coffret et la sonde

Sonde piézométrique (10 m de câble)

Caractéristiques techniques

- **Monophasé 230 volts ou triphasé, 400 volts + neutre.**
- Marche automatique des pompes en fonction du niveau dans la cuve.
- Inversion automatique à chaque démarrage.
- Alarme sonore et visuelle sur boîtier alarme.
- Section neuve cadenassable.
- Fonction Marche forcée des pompes par bouton-poussoir.
- Pour pompes 230 V : condensateurs intégrés au coffret.
- Visualisation Marche-Disjonction par pompe.
- Contacts sec pour report d'alarme.
- **Encombrement :** **L 278 x P 130 x H 378 mm.**

Pour plus d'infos, voir page 46

Options

Réhausses de couvercle

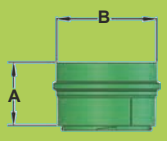

A partir de la deuxième réhausse empilée, la dalle de protection béton est nécessaire. Il est souhaitable que l'installation soit le moins profond possible pour faciliter

Références	A (mm)	B (mm)	Poids (kg)	GD670I
ETR47EF	4[illegible]	7[illegible]	10[illegible]	•
ETR65EF	6[illegible]	[illegible]	13[illegible]	•

Potence 50 kg repliable

OS096 nouveau

Conformément à la directive machine 2006/42/CE Déclaration de conformité à livraison. Aptitude à la mise à réaliser à l'installation définitive

Potence réglable 50 kg en acier galvanisé avec tenons support potence en acier galvanisé.
La potence est amovible et peut être repliée pour être transportée facilement. Poids 17 kg.

Panier dégrilleur en aluminium

Avec chaîne de manutention.
Dimensions du panier : L 245 x P 215 x H 400 mm. Poids 29 kg.

OS530

Armoire avec socle pour pose extérieure

CP510

En polyester. Dimensions L 540 x H 520 x P 240 mm + hauteur du socle 580 mm.
Pour installer un coffret électrique 1 ou 2 pompes.

Kit de rallonge de câble comprenant

- 1 connexion pour 2 pompes monoouvrant et 1 boîtier alarme,
- 1 connexion pour sonde piézométrique.

A installer dans un regard ou dans la station.

OS49010 pour 10 m de câble
OS49020 pour 20 m de câble
OS49030 pour 30 m de câble

Kit d'ancrage

OSE73060

4 éléments en acier
4 ancrages posés dans une partie de béton à la cuve et 4 tenons soudés à la platine permettant de faciliter l'ancrage de la cuve en présence d'eaux souterraines. Poids 115 kg.

Grille anti-chute

GD670I

Grille à barreaux indépendants en inox pour ouverture polyéthylène diamètre 740 mm.

Conformément aux exigences des 1200 joules, annexe 5 du document de l'IN RSED6076

Textes, dimensions, photos et schémas non contractuels

Cobef

STAR1

2 pompes sur Dn65 pieds d'assise

régulation par Sonde PÉZO

Textes, dimensions, photos et schémas non contractuels

Conception

- Cuve en polyéthylène insensible aux effets de la corrosion. Fabrication avec renforts pour une meilleure résistance mécanique,
- Volume utile sous flot : 800 L,
- Couvercle anti-dérapant verrouillable pour une pose sous espace vert en toute sécurité,
- Manchon d'entrée PVC femelle à joint pour tube PVC Ø 200 ext.
- Tube de sortie PVC pression à coller Ø 75 ext.
- Manchon de ventilation PVC femelle à joint Ø 100/117 avec bouchon pour tube PVC Ø 100 extérieur,
- 2 fourreaux passe-câbles TPC Ø 76/90,
- Sangles de manutention pour une installation aisée.

FEA Star1000, hauteur 2 m : standard 1200 mm

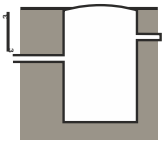

Sur demande de 800 à 1300 mm

FEA Star1000, hauteur 2 m 50 : standard 1700 mm

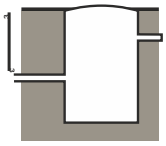

Sur demande de 1300 à 1700 mm

Equipement intérieur

- 2 pompes immergées,
- Système de pieds d'assise fonte et barres de guidage acier inoxydable (facilite la mise en place des pompes)
- 2 canalisations de refoulement PVC Dn65,
- 2 vannes PVC à sphère et 2 clapets fonte à boule anti-retour Dn65 montés sur raccords union,
- 1 flotteur alarme (10 m)
- 1 sonde pézométrique installée sur chaîne avec contrepoids (10 m de câble)
- Support en polyéthylène pour recevoir le panier dégrilleur.

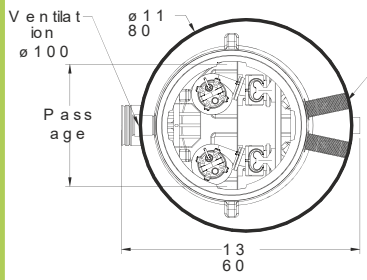

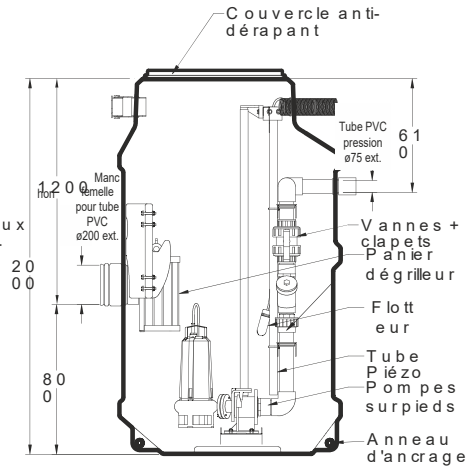

PUE20P2DN065T

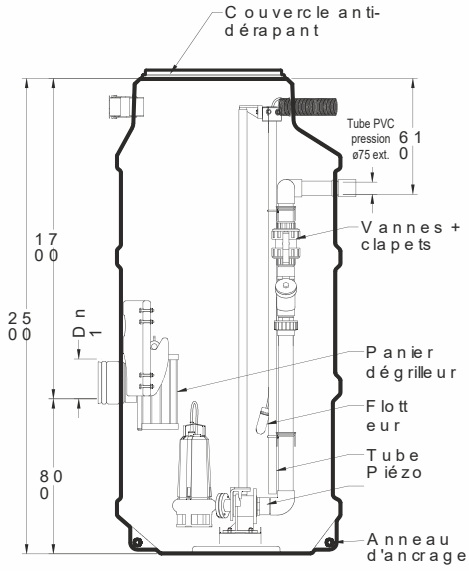

PUE25P2DN065T

Pour notre gamme STAR1000, la sélection de votre poste de relevage s'effectue en 3 étapes :

1 Choix de la cuve + 2 Choix de la pompe et de son pied d'assise + 3 Choix du coffret électrique

Référence de cuve	ø Entrée (en mm)	ø Sortie (en mm)	Poids (en kg)
PUE20P2DN065T	Pour tube PVC ø200 ext	Tube PVC pression ø75 ext	168
PUE25P2DN065T			207

Référence de pompe	N° courbe pompe	Référence pieds d'assise	Section de passage (en mm)	Intensité (en ampères)	Tension (en volts)	Puissance (en kW)	Référence coffret
PJS0650T	03	PJ065/50	65	46	Tri 400 V	15	CSJ204
PJS0650HT	11		65	46			CSJ204
PJS1000/50T	07		50	59		22	CSJ204
PJS0650M	03	PJ065/50	65	12	Mono 230 V	15	CSJ209
PJS0650HM	11		65	12			CSJ209

Coteof

> 101 à 200

STAR1000

Le coffret et la sonde

Sonde pézométrique (10 m de câble)

Caractéristiques techniques

- **Monophasé 230 volts ou triphasé, 400 volts + neutre.**
- Marche automatique des pompes en fonction du niveau dans la cuve.
- Inversion automatique à chaque démarrage.
- Alarme sonore et visuelle sur boîtier alarme.
- Sectionneur cadenassable.
- Fonction Marche forcée des pompes par bouton-poussoir.
- Visualisation Marche Disponibilité pompes.
- Contacts secs pour report d'alarme.
- **Encombrement L278 x P130 x H378 mm.**

Pour plus d'infos, voir page 46

Sélection du modèle

en fonction du débit et de la Hauteur Manométrique Totale. Si vous ne les connaissez pas, reportez-vous à la page 45 pour les calculer.

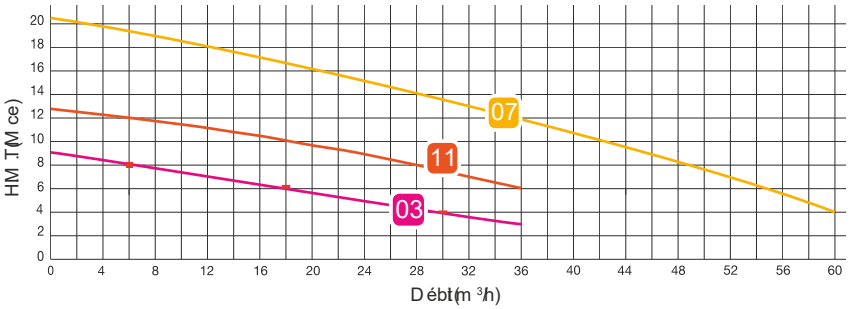

Les pompes

Monophasée 230 V ou Triphasée 400V.

Construction : corps de pompe en fonte enveloppe moteur en acier,

Température des liquides : maxi +50°C,

Protection : IP68 classe d'isolation F,

Utilisation *liquide chargé*,

Refoulement 2"1/2,

Equipée d'un câble de 10 m avec 2 fils pour sonde thermique.

PARTICULIÈREMENT ADAPTÉE AUX LIEUX PUBLICS

MOUCHA

Roue vortex en fonte,

Poids 21 kg.

Roue bicanal en fonte,

Poids 39,4 kg.

0	PJS0650M ou T	SEMISOM 650 M ou T
11	PJS0650H M ou T	SEMISOM 650 H M ou T
07	PJS1000/50 T	SEMISOM 1000/50 T

Disponible avec 2017

Options

Réhausses de couvercle

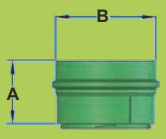

A partir de la deuxième réhausse empilée, la dalle de protection béton est nécessaire. Il est souhaitable que l'installation soit le moins profond possible pour faciliter

Références	A (mm)	B (mm)	Poids	GD670I (kg)
ETR47EF	4 9	7 8	10	•	•
ETR65EF	6 5		13	•	•

Potence 50 kg repliable

OS096

Conforme à la directive machine 2006/42/CE Déclaration de conformité à la raison Aptitude à la mise à réaliser à installation définitive

Potence réglable 50 kg en acier galvanisé avec treuil et support potence en acier galvanisé.
La potence est amovible et peut être repliée pour être transportée facilement. Poids 17 kg.

Panier dégrilleur en aluminium

Avec chaîne de manutention.
Dimensions du panier : L245 x P215 x H400 mm Poids 29 kg.

OS530

Armoire avec socle pour pose extérieure

CP510

En polyester Dimensions L540 x H520 x P240 mm + hauteur du socle 580 mm.
Pour installer un coffret électrique 1 ou 2 pompes.

Kit de rallonge de câble comprenant

- 1 connexion pour 2 pompes monoou triet 1 flotteur alarme,
- 1 connexion pour sonde pézométrique.

A installer dans un regard ou dans la station.

OS49010 pour 10 m de câble

OS49020 pour 20 m de câble

OS49030 pour 30 m de câble

Kit d'ancrage

OSE73060

4 éléments en acier.
Composés d'une patte de fixation à la cuve et d'un tels soudé le kit permet de fixer l'ancrage de la cuve en présence d'eaux souterraines. Poids 115 kg.

Grille anti-chute

GD670I

Grille à barreaux indépendants en inox pour ouverture polyéthylène diamètre 740 mm.

Conforme au test des 1200 joules annexe 5 & 5 document de l'INRSED 6076

Textes, dimensions, photos et schémas non contractuels

Coldef

STAR12

2 pompes sur pieds d'assise, Dn50 avec regard de vannage

régulation par Sonde Pézo

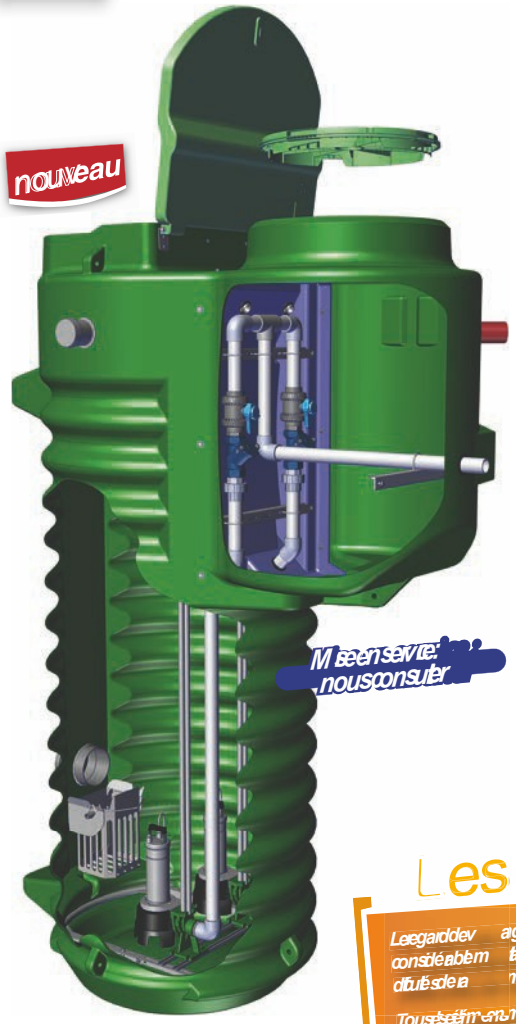

Conception

- Cuve en polyéthylène à haute résistance mécanique et insensible aux effets de la corrosion,
- Regard de vannage intégré en polyéthylène,
- Volume utile sous flot eau 875 L,
- 1 couvercle polyester cadenassable et articulé avec compas pour maintien en position ouverte,
- 1 couvercle diamètre de passage 680 mm fermeture 1/4 de tour et vis de sécurité,
- Manchon d'entrée PVC femelle à joint pour tube PVC Ø 200 ext,
- Tube de sortie PVC pression à coller Ø 63 ext,
- Manchon de ventilation PVC femelle à joint Ø 100 avec bouchon,
- 2 fourreaux passe-câbles TPC Ø 76/90,
- Sangles de manutention pour une installation aisée.

Equipement intérieur

- 2 pompes immergées,
- Système de pieds d'assise complet et barres de guidage acier inoxydable : facilite la mise en place des pompes,
- 2 chaînes de pompes certifiées élevage,
- 2 canalisations de refoulement PVC pression ø 50 int,
- 1 support en inox pour le panier dégrilleur hauteur 2m 50 à 3m 50,
- 1 sonde piézométrique (10 m de câble) et 1 flotteur alarme (10 m de câble) montés sur chaîne avec contrepoids,

> Equipement propre au regard :

- 2 vannes PVC à sphère et 2 clapets sont à boule anti-retour Dn50 intensemble montés sur raccords union 3 pièces,
- 1 lyre de raccordement PVC.

Les + produit

Le regard de vannage intégré simplifie considérablement la pose et évite les difficultés de raccordement des canalisations

Tous les éléments métalliques sont en inox

Textes, dimensions, photos et schémas non contractuels

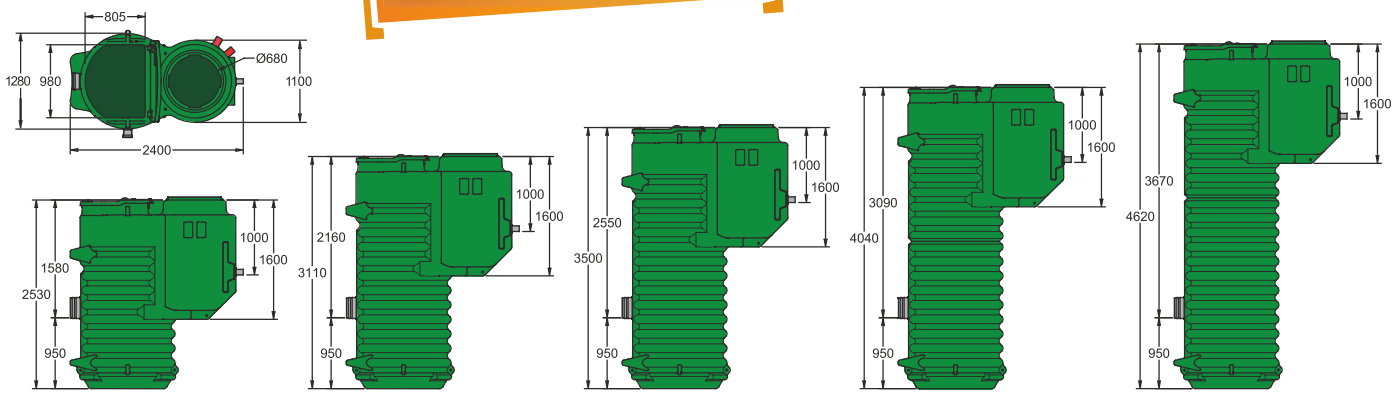

PURE25P2DN050T | PURE30P2DN050T | PURE35P2DN050T | PURE40P2DN050T

Pour notre gamme STAR1200R, la sélection de votre poste de relevage s'effectue en 3 étapes :

1 Choix de la

Référence de cuve	Poids (en kg)	ø Entrée	ø Sortie (en
PURE25P2DN050T	260	Manchon femelle pour tube PVC ø200 ext	Tube de sortie PVC pression ø63 ext
PURE30P2DN050T	290		
PURE35P2DN050T	310		
PURE40P2DN050T	345		
PURE45P2DN050T	376		

+ 2 Choix de la pompe et de son pied d'assise

Référence de	N° courbe pompe	Référence pieds d'assise	Section de passage (en mm)	Intensité (en ampères)	Tension (en volts)	Puissance (en kW)	Référence coffret
PJS0590M	17	PT050	50	10,5	Mono 230 V	1,5	CSJ209
PJS0590T				4,1	Tri 400 V		CSJ204

+ 3 Choix du coffret électrique

> 50 à 100 usagers

STAR1200R

Les pompes

Monophasées 230 V avec condensateur intégré au coffret ou Triphasées 400 V.

Construction : corps de pompe et roue Vortex en fonte, enveloppe moteur inox.

Protection : IP68 classe d'isolation F.

Température des liquides : maxi +50°C,

Utilisation : eaux chargées

section de passage 50 mm.

Refoulement : 2".

Equipée d'un câble de 10 m avec **2 fils pour thermistance.**

Poids : 182 kg.

PJS0590M ou T SEMISOM 590 M ou T

Sélection du modèle

en fonction du débit et de la Hauteur Manométrique Totale. Si vous ne les connaissez pas, reportez-vous à la page 45 pour les calculer.

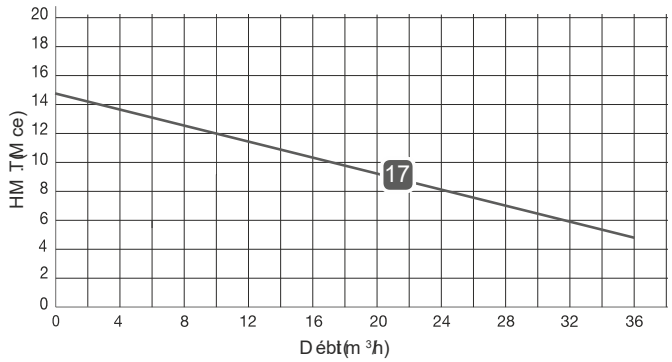

Le coffret et la sonde

Sonde piézométrique (10 m de câble)

Pour plus d'infos, voir page 46

Caractéristiques techniques

- **Monophasé 230 volts ou triphasé, 400 volts + neutre.**
- Marche automatique des pompes en fonction du niveau dans la cuve.
- Inversion automatique à chaque démarrage.
- Alarme sonore et visuelle sur flotteur alarme.
- Sectionneur cadenassable.
- Fonction Marche forcée des pompe par bouton-poussoir
- Visualisation Marche-Disponction par pompe.
- Contacts sec pour report d'alarme.
- **Encombrement :** **L278 x P130 x H378 mm.**

Options

Panier dégrilleur en aluminium sur sabot

OS590

Avec chaîne de manutention.

Pour stations hauteur 2,5 m à 3,5 m

Dimensions du panier :
Largeur 245 mm x Profondeur 215 mm x Hauteur 400 mm.
Poids 2,9 kg.

Potence 50 kg repliable

Conforme à la directive machine 2006/42/CE Déclaration de conformité à la livraison. A prévoir à la mise en place à réaliser à l'installation définitive

Potence réglable 50 kg en acier galvanisé avec treuil et support potence en acier galvanisé. La potence est amovible et peut être repliée pour être transportée facilement (poids 17 kg)

nouveau

OS101

Panier dégrilleur en aluminium sur barre de

OS595

Avec chaîne de manutention.

Pour stations hauteur 4 m et 4,5 m

Dimensions du panier :
Largeur 270 mm x Profondeur 120 mm x Hauteur 400 mm.
Poids 4,9 kg

Armoire avec socle pour pose extérieure

CP510

En polyester. Dimensions L540 x H520 x P240 mm + hauteur du socle 580 mm.
Pour installer un coffret électrique 1 ou 2 pompes.

Kit d'ancrage

OSE73050

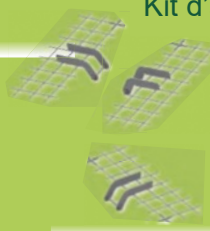

Eléments composés d'une patte de fixation à la cuve et d'un treillis soudé. Cet ensemble facilite l'ancrage de la cuve en présence d'eaux souterraines.
2 éléments en acier pour la cuve.
1 élément en acier pour le regard de vannage.
Poids de l'ensemble 85 kg.

Kit de rallonge de câble comprenant

- 1 connexion pour 2 pompes mono ou triphasées 1 flotteur alarme,
- 1 connexion pour sonde piézométrique.

A installer dans un regard ou dans la station.

OS49010 pour 10 m de câble

OS49020 pour 20 m de câble

OS49030 pour 30 m de câble

Grille anti-chute pour le puit de relevage

GE12I

Garde de sécurité lors des opérations de maintenance. A barreaux indépendants, fabrication inox 304.

Conformément aux textes des 1200 puits, annexe 5 des documents de NRSED6076

Textes, dimensions, photos et schémas sans contractuels

Cobef

STAR 1200R 2 pompes sur pieds d'assise, Dn65 avec regard de

régulation par Sonde Pézo

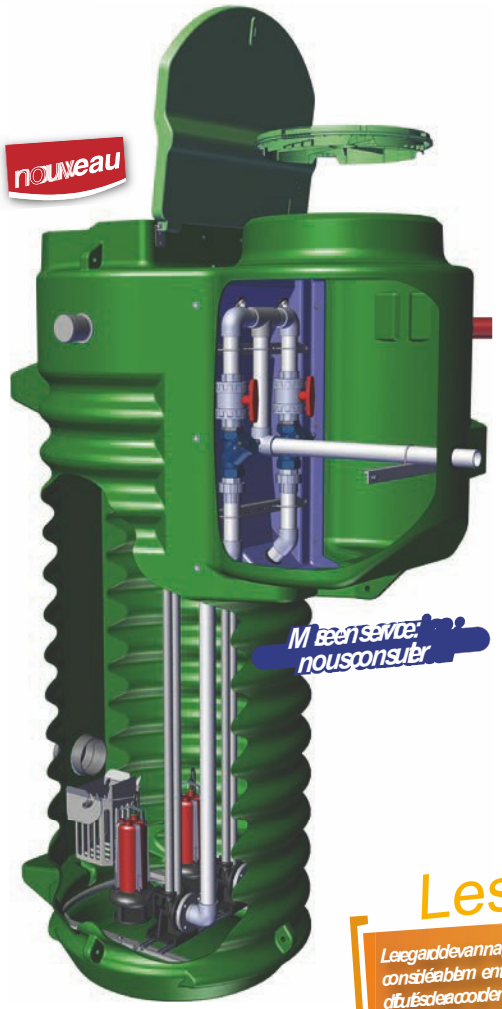

Conception

- Cuve en polyéthylène à haute résistance mécanique et insensible aux effets de la corrosion,
- Regard de vannage intégré en polyéthylène,
- Volume utile sous fil d'eau 875 L,
- 1 couvercle polyester cadenassable et tarifé avec compas pour maintien en position ouverte,
- 1 couvercle diamètre de passage 680 mm fermeture 1/4 de tour et vis de sécurité,
- Manchon d'entrée PVC femelle à joint pour tube PVC Ø 200 ext,
- Tube de sortie PVC pression à coller Ø 75 ext,
- Manchon de ventilation PVC femelle à joint Ø 100 avec bouchon,
- 2 fourreaux passe-câbles TPC Ø 76/90,
- Sangles de manutention pour une installation aisée.

Equipement intérieur

- 2 pompes immergées,
- Système de pieds d'assise fonte et barres de guidage acier inoxydable : facile la mise en place des pompes,
- 2 chaînes de pompes certifiées élevage,
- 2 canalisations de refoulement PVC pression ø 63 int,
- 1 support en inox (pour le panier dégrilleur hauteurs 2m 50 à 3m 50)
- 1 sonde pézo mètique (10 m de câble) et 1 flotteur alarme (10 m de câble) montés sur chaîne avec contrepoids,

> Equipement propre au regard :

- 2 vannes PVC à sphère et 2 clapets fonte à boule antiretour Dn65 int, ensemble montés sur raccords union 3 pièces,
- 1 lyre de raccordement PVC.

Les+ produit

Le regard de vannage intégré simplifie considérablement la pose et évite les difficultés de raccordement entre les canalisations

Toutes les étiquettes sont en inox

Textes, dimensions, photos et schémas non contractuels

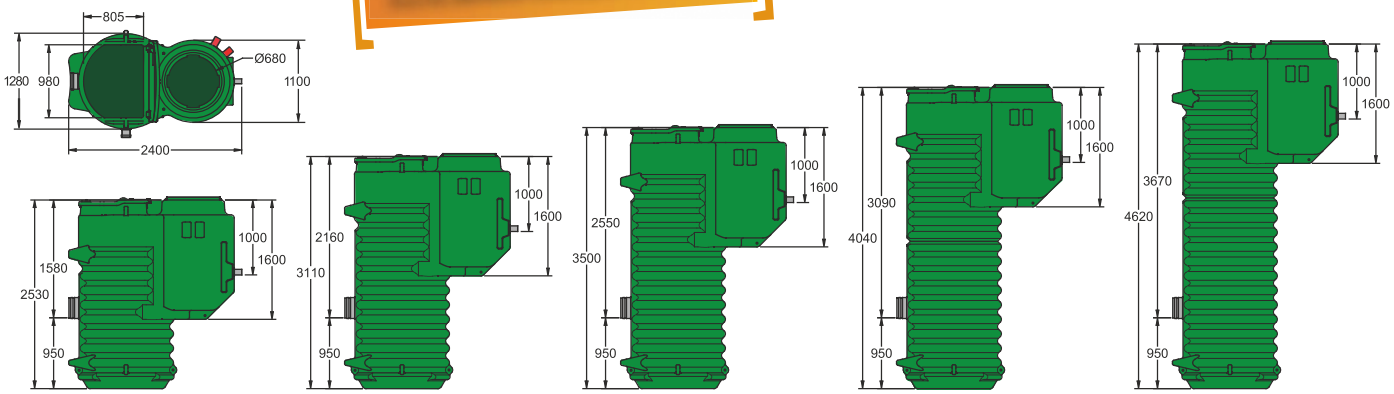

PURE25P2DN065T | PURE30P2DN065T | PURE35P2DN065T | PURE40P2DN065T

Pour notre gamme Star 1200R, la sélection de votre poste de relevage s'effectue en 3 étapes :

1 Choix de la +

Référence de cuve	Poids (en kg)	ø Entrée (en mm)	ø Sortie (en mm)
PURE25P2DN065T	283	Manchon femelle pour tube PVC ø200 ext	Tube de sortie PVC pression ø75 ext
PURE30P2DN065T	314		
PURE35P2DN065T	336		
PURE40P2DN065T	373		
PURE45P2DN065T	403		

2 Choix de la pompe et de son pied d'assise +

Référence de pompe	N° courbe pompe	Référence pieds d'assise	Section de passage (en mm)	Intensité (en ampères)	Tension (en volts)	Puissance (en kW)	Référence coffret
PJS0650T	03	PJ065/50	65	4,6	Tri 400 V	1,5	CSJ204
PJS0650HT	11		65	4,6			CSJ204
PJS1000/50T	07		50	5,9		2,2	CSJ204
PJS0650M	03	PJ065/50	65	12	Mono 230V	1,5	CSJ209
PJS0650HM	11		65	12			CSJ209

3 Choix du coffret électrique

Cobecf

> 101 à 200 usagers

STAR1200R

Le coffret et la sonde

Caractéristiques techniques

- **Monophasé 230 volts ou triphasé, 400 volts + neutre.**
- Marche automatique des pompes en fonction du niveau dans la cuve.
- Inversion automatique à chaque démarrage.
- Alarme sonore et visuelle sur boîtier alarme.
- Section neuf cadenassable.
- Fonction Marche forcée des pompes par bouton-poussoir.
- Visualisation Marche/Disponibilité par pompe.
- Contact sec pour report d'alarme.
- **Encombrement L278 x P130 x H378 mm.**

Sonde piézométrique (10 m de câble)

Pour plus d'infos, voir page 46

Sélection du modèle

en fonction du débit et de la Hauteur Manométrique Totale. Si vous ne les connaissez pas, reportez-vous à la page 45 pour les calculer.

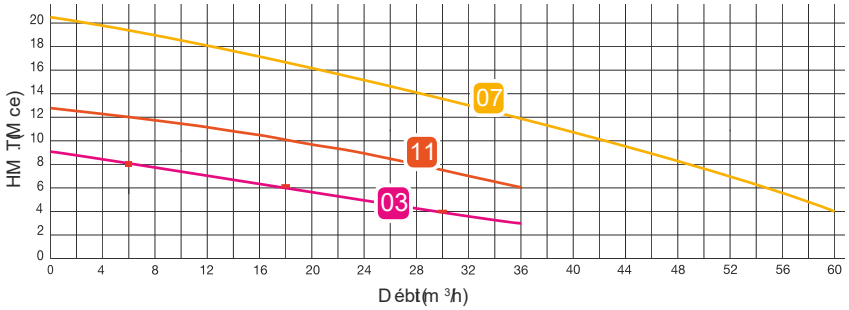

Les pompes

Monophasée 230 V ou Triphasée 400V.

Construction : corps de pompe en fonte enveloppement moteur en acier,

Températures des liquides : maxi +50°C,

Protection : IP68 classe d'isolation F,

Utilisation *liquide chargé*,

Refoulement 2"1/2,

Equipée d'un câble de 10 m avec **2 fils pour pso therme.**

PARTICULIÈREMENT ADAPTÉE AUX LIEUX PUBLICS

MOUCHA

Roue vortex en fonte,

Poids 21 kg.

Roue bicanal en fonte,

Poids 39,4 kg.

0	PJS0650M ou T	SEMISOM 650 M ou T
11	PJS0650 H M ou T	SEMISOM 650 H M ou T — Disponible av 2017
07	PJS1000/50 T	SEMISOM 1000/50 T

Options

Panier dégrilleur en aluminium sur sabot — OS590

Avec chaîne de maintenance.

Pour stations hauteur 2,5 m à 3,5 m

Dimensions du panier :
Largeur 245 mm x Profondeur 215 mm x Hauteur 400 mm.
Poids 2,9 kg.

Potence 50 kg repliable

Conformément à la directive machine 2006/42/CE Déclaration de conformité à la livraison. A prévoir à la réalisation d'installation définitive

Potence réglable 50 kg en acier galvanisé avec tuyau et support potence en acier galvanisé. La potence est aimantée et peut être repliée pour être transportée facilement (poids 17 kg)

nouveau

OS101

Panier dégrilleur en aluminium sur barre de guidage — OS595

Avec chaîne de maintenance.

Pour stations hauteur 4 m et 4,5 m

Dimensions du panier :
Largeur 270 mm x Profondeur 120 mm x Hauteur 400 mm.
Poids 4,9 kg

Armoire avec socle pour pose extérieure — CP510

En polyester. Dimensions L540 x H520 x P240 mm + hauteur du socle 580 mm.
Pour installer un coffret électrique 1 ou 2 pompes.

Kit d'ancrage — OSE73050

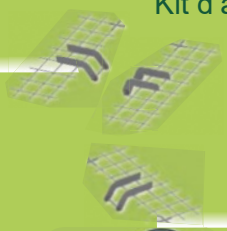

Eléments composés d'une patte de fixation à la cuve et d'un tels soudé. Ceci permet de fixer l'ancrage de la cuve en présence d'eaux souterraines.
2 éléments en acier pour la cuve.
1 élément en acier pour le regard de vannage.
Poids de l'ensemble 8,5 kg.

Kit de rallonge de câble comprenant

- 1 connexion pour 2 pompes monophasées et 1 boîtier alarme,
- 1 connexion pour sonde piézométrique.

A installer dans un regard ou dans la station.

OS49010	pour 10 m de câble
OS49020	pour 20 m de câble
OS49030	pour 30 m de câble

Grille anti-chute pour le puit de relevage — GE121

Garde de sécurité lors des opérations de maintenance. A barreaux indépendants fabrication inox 304.

Conformément au test des 1200 pulsations annexe 5 document entier NRS ED 6076

Textes, dimensions, photos et schémas non contractuels

Cotecf

SRT10 2 pompes sur pieds

régulation par Sonde Pézo

Conception

- Cuve en polyester à haute résistance mécanique et insensible aux effets de la corrosion,
- Volume utile sous flot eau 628 L,
- 1 embase polyéthylène de même une à grande ouverture pour une parfaite accessibilité,
- 1 couvercle polyester cadenassable pour une pose sous espace vert en toute sécurité,
- Entrée tube PVC ø200 ext – livrée avec manchon d'adaptation flexible,
- Tube de sortie PVC pression à coller ø63 ext,
- Manchon de ventilation PVC fixé en place à joint Ø 100/117 avec bouchon pour tube PVC Ø 100 ext,
- 2 fourreaux passe-câbles TPC Ø 76/90,
- Anneaux de levage et d'ancrage pour une installation aisée,
- Autres dimensions sur demande consultez notre BE.

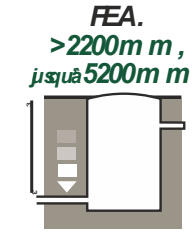

Mise en service : nous consulter

Equipement intérieur

- 2 pompes immergées,
- Système de pieds d'assise comprenant et barres de guidage acier inoxydable (facilitant la mise en place des pompes)
- 2 canalisations de refoulement PVC Dn50,
- 2 vannes PVC à sphère et 2 clapets fonte à boule anti-retour Dn50 montés sur raccord union,
- 1 support en inox (stations hts ≤ 3m 50) pour option panier dégrilleur,
- 1 flotteur alarme (10 m),
- 1 sonde piézométrique installée sur chaîne avec contrepoids (10 m de câble)

Mise en service : POUR 2 POMPES

Le + produit

Embase de même une à grande ouverture pour une accessibilité complète.

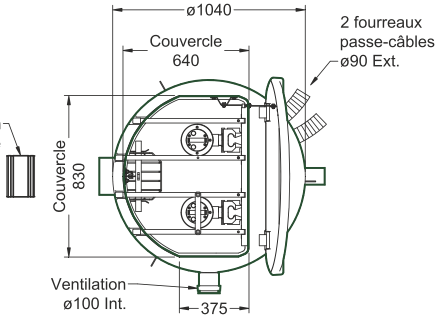

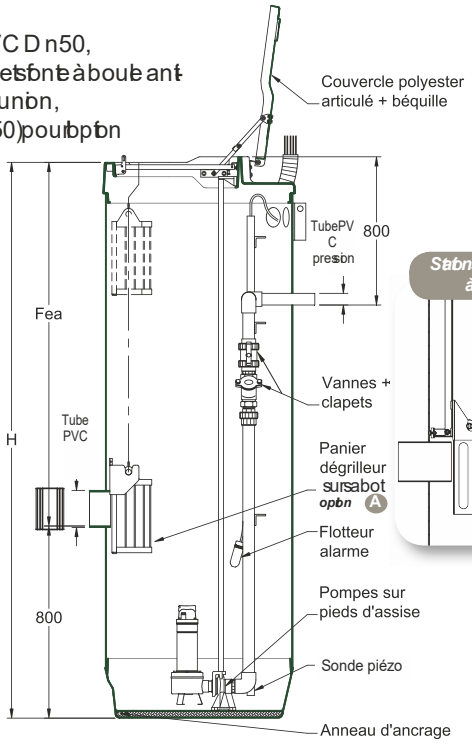

Textes dimensions photos et schémas non contractuels

Pour notre gamme SRT10, la sélection de votre poste de relevage s'effectue en 3 étapes :

1 Choix de la + 2 Choix de la pompe et de son pied d'assise + 3 Choix du coffret électrique

Référence de cuve	H Hauteur en	Poids (en kg)	FEA (en	ø Entrée (en mm)	ø Sortie (en mm)
PUP30P2DN050T	3000	198	2200	tube PVC ø200 ext	tube PVC pression ø63 ext
PUP35P2DN050T	3500	216	2700		
PUP40P2DN050T	4000	234	3200		
PUP45P2DN050T	4500	251	3700		
PUP50P2DN050T	5000	269	4200		
PUP55P2DN050T	5500	287	4700		
PUP60P2DN050T	6000	305	5200		

Référence de pompe	N° courbe pompe	Référence pieds d'assise	Section de passage (en mm)	Intensité (en ampères)	Tension (en volts)	Puissance (en kW)	Référence coffret
PJS0590M	17	PT050	50	10,5	Mono 230 V	1,5	CSJ209
PJS0590T				4,1	Tri 400 V		CSJ204

Autres Fils d'Eau d'Arrivée (FEA) sur demande consulter notre bureau d'études.

Coleof

> 50 à 100 usagers

Dn50

Les pompes

Monophasées 230 V avec condensateur intégré au coffet ou Triphasées 400 V.

Construction : corps de pompe et roue Vortex en fonte enveloppe moteur inox.

Protection : IP68 classe d'isolation F.

Température des liquides : maxi +50°C,

Utilisation : *eaux chargées*

Section de passage 50 mm.

Refoulement : 2".

Equipée d'un câble de 10 m avec **2 fils pour bi-sonde.**

Poids : 18,2 kg.

PJS0590M ou T SEMISOM 590 M ou T

Sélection du modèle

en fonction du débit et de la Hauteur Manométrique Totale. Si vous ne les connaissez pas, reportez-vous à la page 45 pour les calculer.

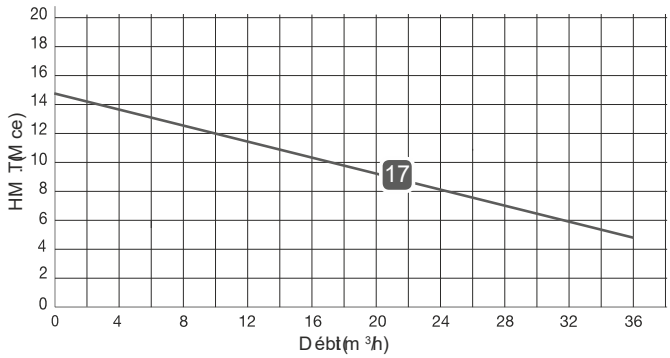

Le coffret et la sonde

Sonde piézométrique (10 m de câble)

Caractéristiques techniques

- **Monophasé 230 volts ou triphasé, 400 volts + neutre.**
- Marche automatique des pompes en fonction du niveau dans la cuve.
- Inversion automatique à chaque démarrage.
- Alarme sonore et visuelle sur boîtier alarme.
- Sectionneur cadenassable.
- Fonction Marche forcée des pompes par bouton-poussoir.
- Visualisation Marche-Disponction par pompe.
- Contacts secs pour report d'alarme.
- **Encombrement :** **L 278 x P 130 x H 378 mm.**

Pour plus d'infos, voir page 46

Options

Panier dégrilleur aluminium sur sabot (A)

OS535

Pour station 3 m et 3,50 m. Avec chaîne de manutention.
Largeur 245 mm x Profondeur 215 mm x Hauteur 400 mm. Poids 29 kg.

Potence 50 kg repliable

Conforme à la directive machine 2006/42/CE. Déclaration de conformité à la livraison. Aptitude à la mise à la réalisation d'installation définitive

Potence réglable 50 kg en acier galvanisé avec treuil et support potence en acier galvanisé. La potence est amovible et peut être repliée pour être transportée facilement (poids 17 kg).

nouveau

OS101

Panier dégrilleur aluminium sur barres de guidage (B)

avec chaîne de manutention.

Largeur 280 x profondeur 120 x hauteur 400 mm. Poids 49 kg.

Pour station 4 m à 5 m **DS2001050A**

Pour station 5 m à 6 m. **DS2001070A**

Armoire avec socle pour pose extérieure

CP510

En polyester. Dimensions L 540 x H 520 x P 240 mm + hauteur du socle 580 mm.
Pour installer un coffret électrique 1 ou 2 pompes.

Kit d'ancrage

Composés d'une patte de fixation à la cuve et d'un tels soudé le kit permet de fixer l'ancrage de la cuve en présence d'eaux souterraines.

Kit de rallonge de câble comprenant

- 1 connexion pour 2 pompes mono ou triphasées 1 boîtier alarme,
- 1 connexion pour sonde piézométrique.

A installer dans un regard ou dans la station.

OS49010 pour 10 m de câble

OS49020 pour 20 m de câble

OS49030 pour 30 m de câble

pour le poste de relevage

3 éléments en acier. Poids 8,5 kg.

OSE73050

Grille anti-chute

GB101

Garde de sécurité lors des opérations de maintenance. A barreaux indépendants, fabrication inox 304.

Conforme au test des 1200 pulsations annexe 5 & 5 document de NRS ED 6076

Textes, dimensions, photos et schémas sans contractuels

Cobef

SRT10 2 pompes sur pieds

régulation par Sonde Pézo

Montée presse PUPS0P2DN065T

Conception

- Cuve en polyester à haute résistance mécanique et insensible aux effets de la corrosion,
- Volume utile sous flot eau 628 L,
- 1 embase polyéthylène de même diamètre à grande ouverture pour une parfaite accessibilité,
- 1 couvercle polyester cadenassable pour une pose sous espace vert en toute sécurité,
- Entrée tube PVC ø200 ext – livrée avec manchon d'adaptation flexible,
- Tube de sortie PVC pression à coller ø75 ext,
- Manchon de ventilation PVC femelle à joint Ø 100/117 avec bouchon pour tube PVC Ø 100 ext,
- 2 fourreaux passe-câbles TPC Ø 76/90,
- Anneaux de levage et d'ancrage pour une installation aisée,
- Autres dimensions sur demande consultez notre BE.

FEA. >2200mm, jusqu'à 5200mm

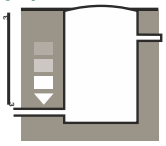

Mise en service : nous consulter

Equipement intérieur

- 2 pompes immergées,
- Système de pieds d'assise fonte et barres de guidage acier inoxydable (facilitant la mise en place des pompes)
- 2 canalisations de refoulement PVC Dn65,
- 2 vannes PVC à sphère et 2 clapets fonte à boule anti-retour Dn65 montés sur raccord union,
- 1 support en inox (stations ht ≤ 3m 50) pour option panier dégrilleur,
- 1 flotteur alarme (10m)
- 1 sonde piézométrique installée sur chaîne avec contrepoids (10 m de câble)

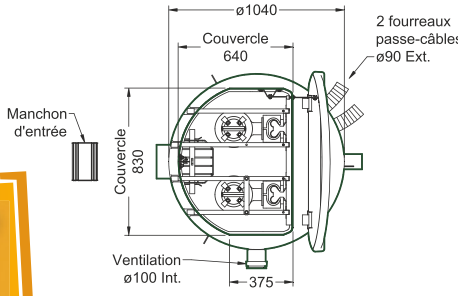

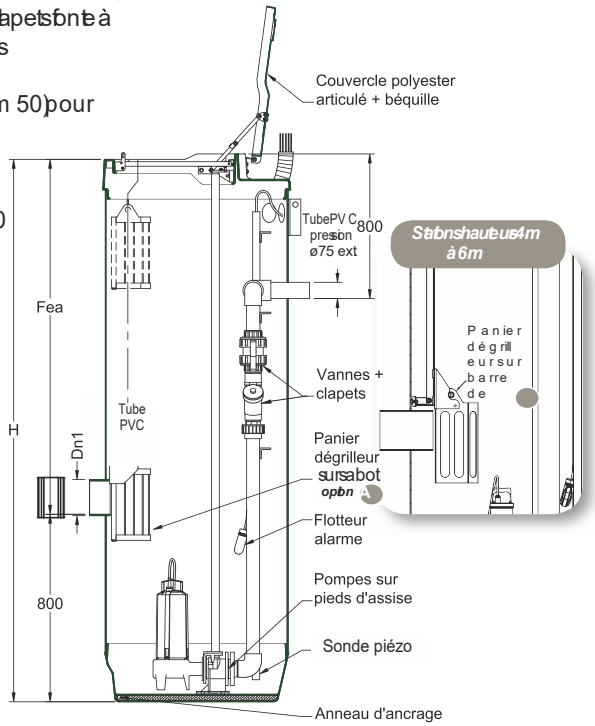

Le + produit

Embase de même diamètre à grande ouverture pour une accessibilité complète.

Textes, dimensions, photos et schémas non contractuels

Pour notre gamme SRT10 basée sur le choix de votre poste de relevage s'effectue en 3 étapes :

1 Choix de la cuve + 2 Choix de la pompe et de son pied d'assise + 3 Choix du coffret électrique

Référence de cuve	H (Hauteur en)	Poids (en kg)	FEA (en)	ø Entrée (en mm)	ø Sortie (en mm)
PUP30P2DN065T	3000	251	2200	tube PVC ø200 ext	tube PVC pression ø75 ext
PUP35P2DN065T	3500	269	2700		
PUP40P2DN065T	4000	286	3200		
PUP45P2DN065T	4500	304	3700		
PUP50P2DN065T	5000	322	4200		
PUP55P2DN065T	5500	340	4700		
PUP60P2DN065T	6000	358	5200		

Référence de pompe	N°courbe pompe	Référence pieds d'assise	Section de passage (en mm)	Intensité (en ampères)	Tension (en volts)	Puissance (en kW)	Référence coffret
PJS0650T	03	PJ065/50	65	46	Tri 400 V	15	CSJ204
PJS0650HT	11		65	46			CSJ204
PJS1000/50T	07		50	59		22	CSJ204
PJS0650M	03	PJ065/50	65	12	Mono 230V	15	CSJ209
PJS0650HM	11		65	12			CSJ209

Autres Fils d'Eau d'Arrivée (FEA) sur demande consulter notre bureau d'études

Cobecf

> 101 à 200

Dn65

Le coffret et la sonde

Caractéristiques techniques

- **Monophasé 230 volts ou triphasé, 400 volts + neutre.**
- Marche automatique des pompes en fonction du niveau dans la cuve.
- Inversion automatique à chaque démarrage.
- Alarme sonore et visuelle sur flotteur alarme.
- Sectionneur cadenassable.
- Fonction Marche forcée des pompes par bouton-poussoir.
- Visualisation Marche Disponibilité par pompe.
- Contacts secs pour report d'alarme.
- **Encombrement L278 x P130 x H378 mm.**

Sonde piézométrique (10 m de câble)

Pour plus d'infos, voir page 46

Sélection du modèle

en fonction du débit et de la Hauteur Manométrique Totale. Si vous ne les connaissez pas, reportez-vous à la page 45 pour les calculer.

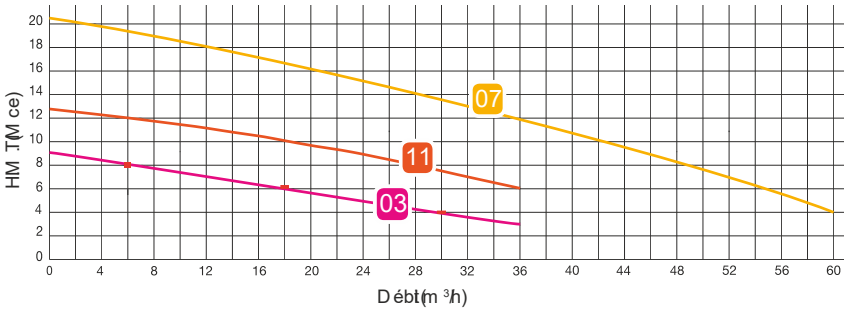

Les pompes

Monophasée 230 V ou Triphasée 400V.

Construction : corps de pompe en fonte enveloppe moteur en acier,

Températures des liquides : maxi +50°C,

Protection : IP68 classe d'isolation F,

Utilisation *liquide chargé*,

Refoulement 2"1/2,

Equipée d'un câble de 10 m avec **2 fils pour isolement.**

PARTICULIÈREMENT ADAPTÉE AUX LIEUX PUBLICS

MOUCHA

Roue vortex en fonte,

Poids 21 kg.

Roue bicanal en fonte,

Poids 39,4 kg.

0 PJS0650M ou T — SEMISOM 650 M ou T

11 PJS0650H M ou T — SEMISOM 650 H M ou T — Disponible : avril 2017

07 PJS1000/50 T — SEMISOM 1000/50 T

Options

Panier dégrilleur aluminium sur sabot (A)

OS535

Pour station 3 m et 3,50 m. Avec chaîne de manutention.
Largeur 245 mm x Profondeur 215 mm x Hauteur 400 mm. Poids 29 kg.

Potence 50 kg repliable

Conforme à la directive machine 2006/42/CE déclaration de conformité à la livraison. Aptitude à la mise à réaliser à l'installation définitive

Potence réglable 50 kg en acier galvanisé avec treuil et support potence en acier galvanisé. La potence est amovible et peut être repliée pour être transportée facilement (poids 17 kg)

nouveau

OS101

Panier dégrilleur aluminium sur barres de guidage (B)

avec chaîne de manutention.

Largeur 280 x profondeur 120 x hauteur 400 mm. Poids 49 kg.

Pour station 4 m à 5 m **DS2001050A**

Pour station 5 m à 6 m. **DS2001070A**

Armoire avec socle pour pose extérieure

CP510

En polyester. Dimensions L540 x H520 x P240 mm + hauteur du socle 580 mm.
Pour installer un coffret électrique 1 ou 2 pompes.

Kit d'ancrage

Composés d'une patte de fixation à la cuve et d'un tels soudé le kit permet de faciliter l'ancrage de la cuve en présence d'eaux souterraines.

Kit de rallonge de câble comprenant

- 1 connexion pour 2 pompes monoouttiet 1 flotteur alarme,
- 1 connexion pour sonde piézométrique.

A installer dans un regard ou dans la station.

OS49010 pour 10 m de câble

OS49020 pour 20 m de câble

OS49030 pour 30 m de câble

pour le poste de relevage

3 éléments en acier. Poids 8,5 kg.

OSE73050

Grille anti-chute

GB101

Garde de sécurité lors des opérations de maintenance. A barreaux indépendants, fabrication inox 304.

Conforme au test des 1200 puits annexe 5 & 5 document INRS ED 6076

Textes, dimensions, photos et schémas non contractuels

Cofef

SRT10 Dn50 2 pompes sur pieds d'assise, avec regard de vannage

régulation par Sonde Pézo

Mise en service : nous consulter

Mise en service : PURP50P2DN050T

Le + produit

Maintenance facilitée accès direct par le regard aux vannes et clapets du poste

Conception

- Cuve et regard de vannage en polyester à haute résistance mécanique et insensibles aux effets de la corrosion,
- Volume utile sous fil d'eau 628 L,
- Embase polyéthylène de mise à une pour la cuve de relevage ; embase polyester pour la chambre à vannes,
- 2 couvercles cadenassables pour une pose sous espace vert en toute sécurité,
- Entrée tube PVC ø200 ext – livré avec manchon d'adaptation flexible,
- Tube de sortie PVC pression à coller Ø 63 ext,
- Manchon de ventilation PVC femelle à joint Ø 100/117 avec bouchon pour tube PVC Ø 100 ext,
- 2 fourreaux passe-câbles TPC Ø 76/90,
- Anneaux de levage et d'ancrage pour une installation aisée,
- Autres dimensions sur demande consulter notre BE.

FEA. > 2200 mm, jusqu'à 5200 mm

Equipement intérieur

> Equipement propre à la cuve :

- 2 pompes immergées,
- Système de pieds d'assise composé et barres de guidage en acier inoxydable (facilite la mise en place des pompes),
- 2 canalisations de refoulement PVC Dn50,
- 1 support en inox (stations hts ≤ 3m 50) pour bloc panier dégrilleur,
- 1 flotteur alarme (10 m) et 1 sonde piézométrique installée sur chaîne avec contrepoids (10 m de câble)

> Equipement propre au regard :

- 2 raccords adaptateurs fonte,
- 1 canalisation retour régouture regard de vannage / station,
- 2 vannes PVC à sphère et 2 clapets fonte à boule antiretour Dn50 montés sur raccords union,
- 1 lyre de raccordement PVC.

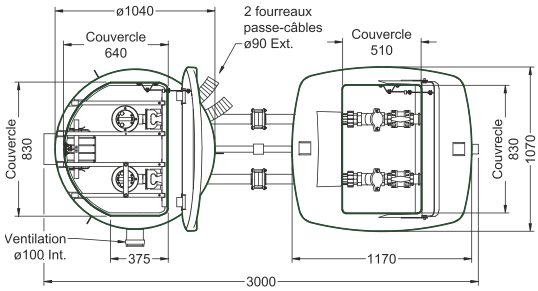

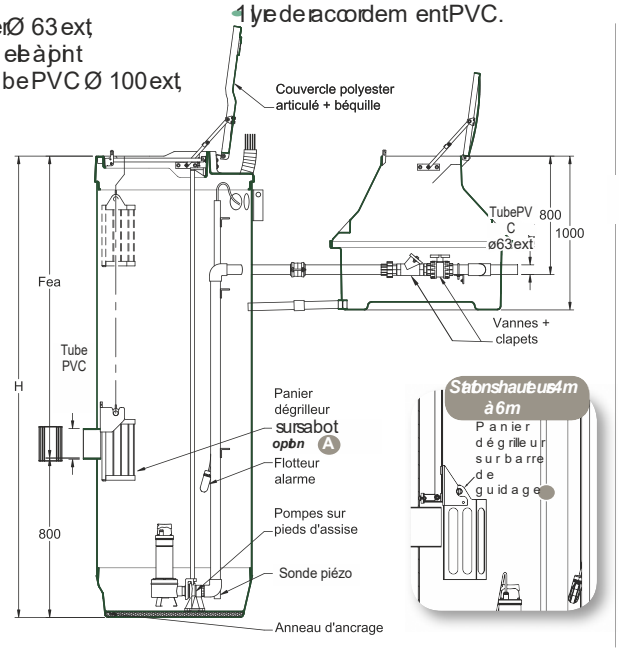

Textes, dimensions, photos et schéma sans non contractuels

Colecf

Pour notre gamme SRT10, la sélection de votre poste de relevage s'effectue en 3 étapes :

1 Choix de la cuve + 2 Choix de la pompe et de son pied d'assise + 3 Choix du coffret électrique

Référence de cuve	H (Hauteur en)	Poids (en kg)	FEA (en)	ø Entrée (en mm)	ø Sortie (en mm)
PURP30P2DN050T	3000	198	2200	tube PVC ø200 ext	tube PVC pression ø63 ext
PURP35P2DN050T	3500	216	2700		
PURP40P2DN050T	4000	234	3200		
PURP45P2DN050T	4500	251	3700		
PURP50P2DN050T	5000	269	4200		
PURP55P2DN050T	5500	287	4700		
PURP60P2DN050T	6000	305	5200		

Référence de pompe	N° courbe pompe	Référence pieds d'assise	Section de passage (en mm)	Intensité (en ampères)	Tension (en volts)	Puissance (en kW)	Référence coffret
PJS0590M	17	PT050	50	10,5	Mono 230 V	1,5	CSJ209
PJS0590T				4,1	Tri 400 V		CSJ204

Autres Fils d'Eau d'Arrivée (FEA) sur demande consulter notre bureau d'études

> 50 à 100 usagers

SRT10+

Les pompes

Monophasées 230V avec condensateur intégré au coffret ou Triphasées 400V.

Construction : corps de pompe et roue Vortex en fonte, enveloppe moteur inox.

Protection : IP68 classe d'isolation F.

Température des liquides : maxi +50°C,

Utilisation : *eaux chargées*

Section de passage 50 mm.

Refoulement : 2".

Equipée d'un câble de 10 m avec **2 fils pour sonde thermique.**

Poids : 18,2 kg.

PJS0590M ou T SEMISOM 590 M ou T

Sélection du modèle

en fonction du débit et de la Hauteur Manométrique Totale. Si vous ne les connaissez pas, reportez-vous à la page 45 pour les calculer.

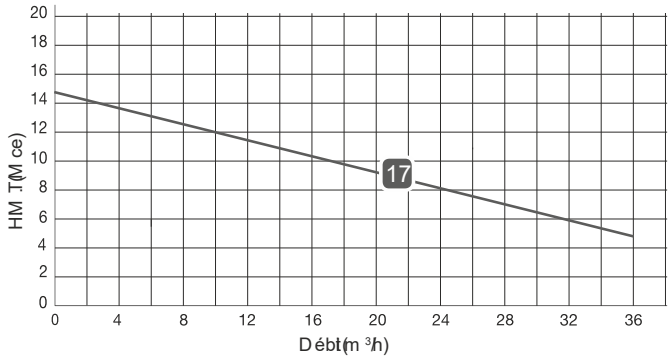

Le coffret et la sonde

Sonde piézométrique (10 m de câble)

Pour plus d'infos, voir page 46

Caractéristiques techniques

- **Monophasé 230 volts ou triphasé, 400 volts + neutre.**
- Marche automatique des pompes en fonction du niveau dans la cuve.
- Inversion automatique à chaque démarrage.
- Alarme sonore et visuelle sur boîtier alarme.
- Sectionneur cadenassable.
- Fonction Marche forcée des pompe par bouton-poussoir.
- Visualisation Marche-Disponction par pompe.
- Contacts sec pour report d'alarme.
- **Encombrement : L 278 x P 130 x H 378 mm.**

Options

Panier dégrilleur aluminium sur sabot (A)

OS535

Pour station 3 m et 3,50 m. Avec chaîne de manutention. Largeur 245 mm x Profondeur 215 mm x Hauteur 400 mm. Poids 29 kg.

Potence 50 kg repliable

CE

Conforme à la directive machine 2006/42/CE. Déclaration de conformité à la livraison. Aptitude à la mise à la terre à installation définitive

Potence réglable 50 kg en acier galvanisé avec treuil et support potence en acier galvanisé. La potence est amovible et peut être repliée pour être transportée facilement (poids 17 kg).

nouveau

OS101

Panier dégrilleur aluminium sur barres de guidage (B)

avec chaîne de manutention.

Largeur 280 x profondeur 120 x hauteur 400 mm. Poids 49 kg.

Pour station 4 m à 5 m **DS2001050A**

Pour station 5 m à 6 m. **DS2001070A**

Armoire avec socle pour pose extérieure

CP510

En polyester. Dimensions L 540 x H 520 x P 240 mm + hauteur du socle 580 mm. Pour installer un coffret électrique 1 ou 2 pompes.

Kit d'ancrage

Composés d'une patte de fixation à la cuve et d'un tels telescopique permettant de faciliter l'ancrage de la cuve en présence d'eaux souterraines.

pour le poste de relevage

3 éléments en acier. Poids 8,5 kg. **OSE73050**

pour le regard de vannage

4 éléments en acier. Poids 11,5 kg. **OSE73060**

Kit de rallonge de câble comprenant

- 1 connexion pour 2 pompes mono ou triphasé 1 boîtier alarme,
- 1 connexion pour sonde piézométrique.

A installer sur un regard ou dans la station.

OS49010 pour 10 m de câble

OS49020 pour 20 m de câble

OS49030 pour 30 m de câble

Grille anti-chute pour le puit de relevage

GB101

Garde de sécurité lors des opérations de maintenance. A barreaux indépendants. Fabrication inox 304.

Conforme eau test des 1200 puits annexe 5 page 5 document de NRS ED 6076

Textes, dimensions, photos et schémas sont non contractuels

Cobecf

SRT10 2 pompes sur pieds d'assise, Dn65 avec regard de vannage

régulation par Sonde Pézo

FEA. >2200mm, jusqu'à 5200mm

Mise en service : nous consulter

Mise en service PURPROPRIO

Le+produit

Maintenance et accès direct par le regard aux vannes et clapets du poste

Conception

- Cuve et regard de vannage en polyester à haute résistance mécanique et insensibles aux effets de la corrosion,
- Volume utile sous fil d'eau 628 L,
- Embase polyéthylène demi lune pour la cuve de relevage, embase polyester pour la chambre à vannes,
- 2 couvercles cadenassables pour une pose sous espace vert en toute sécurité,
- Entrée tube PVC ø200 ext – livrée avec manchon d'adaptation flexible,
- Tube de sortie PVC pression à coller Ø 75 ext,
- Manchon de ventilation PVC femelle à joint Ø 100/117 avec bouchon pour tube PVC Ø 100 ext,
- 2 fourreaux passe-câbles TPC Ø 76/90,
- Anneaux de levage et d'ancrage pour une installation aisée,
- Autres dimensions sur demande : consulter notre BE.

Equipement intérieur

> Equipement propre à la cuve :

- 2 pompes immergées,
- Système de pieds d'assise fonte et barres de guidage en acier inoxydable (facilite la mise en place des pompes),
- 2 canalisations de refoulement PVC Dn65,
- 1 support en inox (stations hts < 3m 50) pour option panier dégrilleur,
- 1 flotteur alarme (10 m) et 1 sonde piézométrique installée sur chaîne avec contrepoids (10 m de câble)

> Equipement propre au regard :

- 2 raccords adaptateurs fonte,
- 1 canalisation retour égouttures regard de vannage / station,
- 2 vannes PVC à sphère et 2 clapets fonte à boule anti-retour Dn65 montés sur raccords union,
- 1 lyre de raccordement PVC.

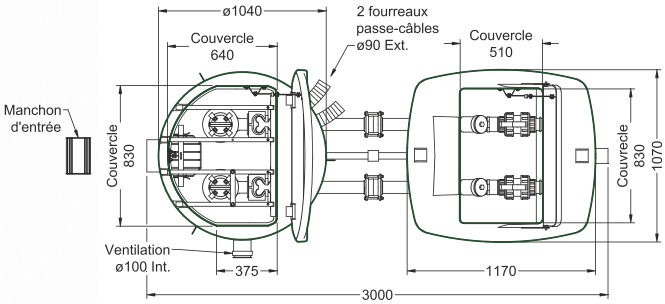

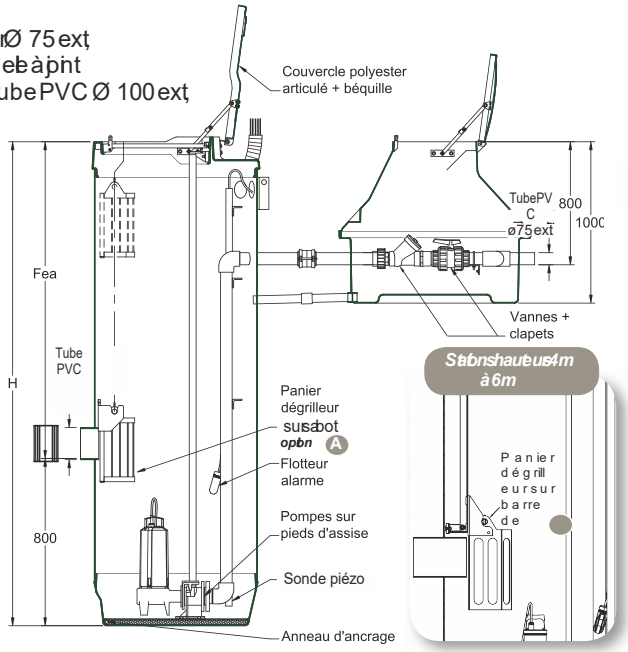

Textes, dimensions, photos et schéma sont non contractuels

Pour notre gamme SRT10, la sélection de votre poste de relevage s'effectue en 3 étapes :

1 Choix de la cuve + 2 Choix de la pompe et de son pied d'assise + 3 Choix du coffret électrique

Référence de cuve	H (Hauteur en)	Poids (en kg)	FEA (en)	ø Entrée (en mm)	ø Sortie (en mm)
PURP30P2DN065T	3000	251	2200	tube PVC ø200 ext	tube PVC pression ø75 ext
PURP35P2DN065T	3500	269	2700		
PURP40P2DN065T	4000	286	3200		
PURP45P2DN065T	4500	304	3700		
PURP50P2DN065T	5000	322	4200		
PURP55P2DN065T	5500	340	4700		
PURP60P2DN065T	6000	358	5200		

Référence de pompe	N° courbe pompe	Référence pieds d'assise	Section de passage (en mm)	Intensité (en ampères)	Tension (en volts)	Puissance (en kW)	Référence coffret
PJS0650T	03	PJ065/50	65	4,6	Tri 400 V	1,5	CSJ204
PJS0650HT	11		65	4,6			CSJ204
PJS1000/50T	07		50	5,9		2,2	CSJ204
PJS0650M	03	PJ065/50	65	12	Mono 230V	1,5	CSJ209
PJS0650HM	11		65	12			CSJ209

Autres Fils d'Eau d'Arrivée (FEA) sur demande : consulter notre bureau d'études

Coteof

> 101 à 200

SRT10 +

Le coffret et la sonde

Caractéristiques techniques

- **Monophasé 230 volts ou triphasé, 400 volts + neutre.**
- Marche automatique des pompes en fonction du niveau dans la cuve.
- Inversion automatique à chaque démarrage.
- Alarme sonore et visuelle sur boîtier alarme.
- Sectionneur cadenassable.
- Fonction Marche forcée des pompes par bouton-poussoir.
- Visualisation Marche Disponible par pompe.
- Contacts secs pour report d'alarme.
- **Encombrement L278 x P130 x H378 mm.**

Sonde piézométrique (10 m de câble)

Pour plus d'infos, voir page 46

Sélection du modèle

en fonction du débit et de la Hauteur Manométrique Totale. Si vous ne les connaissez pas, reportez-vous à la page 45 pour les calculer.

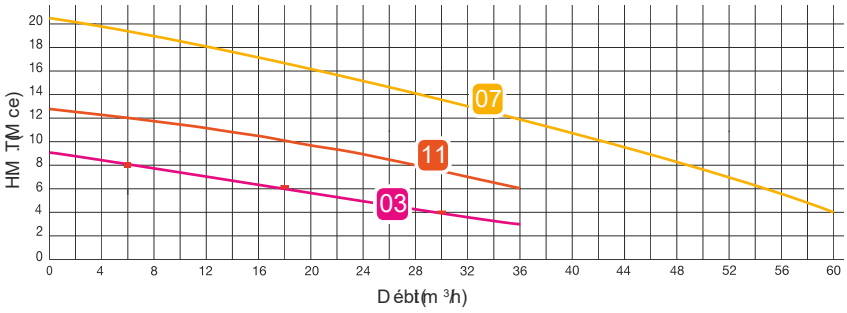

Les pompes

Monophasée 230 V ou Triphasée 400V.

Construction : corps de pompe en fonte enveloppe moteur en acier,

Températures des liquides : maxi +50°C,

Protection : IP68 classe d'isolation F,

Utilisation *liquide chargé*,

Refoulement 2"1/2,

Equipée d'un câble de 10 m avec **2 fils pour isolement.**

PARTICULIÈREMENT ADAPTÉE AUX LIEUX PUBLICS

MBOUCHA

Roue vortex en fonte,

Poids 21 kg.

Roue bicanal en fonte,

Poids 39,4 kg.

0	PJS0650M ou T	SEMISOM 650 M ou T
11	PJS0650H M ou T	SEMISOM 650 H M ou T
07	PJS1000/50 T	SEMISOM 1000/50 T

Disponible : avril 2017

Options

Panier dégrilleur aluminium sur sabot (A) — OS535

Pour station 3 m et 3,50 m. Avec chaîne de manutention.
Largeur 245 mm x Profondeur 215 mm x Hauteur 400 mm. Poids 29 kg.

Potence 50 kg repliable

Conforme à la directive machine 2006/42/CE. Déclaration de conformité à la réalisation d'un dossier d'aptitude à l'emploi à réaliser à l'installation définitive

Potence réglable 50 kg en acier galvanisé avec treuil et support potence en acier galvanisé. La potence est amovible et peut être repliée pour être transportée facilement (poids 17 kg).

nouveau

OS101

Panier dégrilleur aluminium sur barres de guidage (B)

avec chaîne de manutention.

Largeur 280 x profondeur 120 x hauteur 400 mm. Poids 49 kg.

Pour station 4 m à 5 m — **DS2001050A**

5 m à 6 m — **DS2001070A**

Armoire avec socle pour pose extérieure — CP510

En polyester. Dimensions L540 x H520 x P240 mm + hauteur du socle 580 mm.
Pour installer un coffret électrique 1 ou 2 pompes.

Kit d'ancrage

Composés d'une patte de fixation à la cuve et d'un tel tel s kit permet de faciliter l'ancrage de la cuve en présence de eaux souterraines.

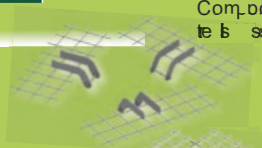

pour le poste de relevage

3 éléments en acier. Poids 85 kg. — **OSE73050**

pour le regard de vannage

4 éléments en acier. Poids 115 kg. — **OSE73060**

Kit de rallonge de câble comprenant

- 1 kit de connexion pour câbles de pompe moteur et flotteur alarme,
- 1 kit de connexion pour sonde piézométrique

OS49010 pour 10 m de câble

OS49020 pour 20 m de câble

OS49030 pour 30 m de câble

Grille anti-chute pour le puit de relevage — GB10I

Garde de sécurité lors des opérations de maintenance. Barreaux indépendants, fabrication inox 304.

Conforme au test des 1200 joules annexe 5 document de NRS ED 6076

Textes, dimensions, photos et schémas sans contractuels

Coldef

Assainissement - Relevage - Récupération des eaux de pluie - Séparateurs

Nous vous accompagnons dans tous vos projets !

621 Allée des Mésanges
77190 DAMMARIE LES LYS
obio@wanadoo.fr
www.obio-environnement.com

Accueil 01 64 79 14 22 - Support technique 06 49 56 37 56